10 – PIÈCES DE RECHANGE
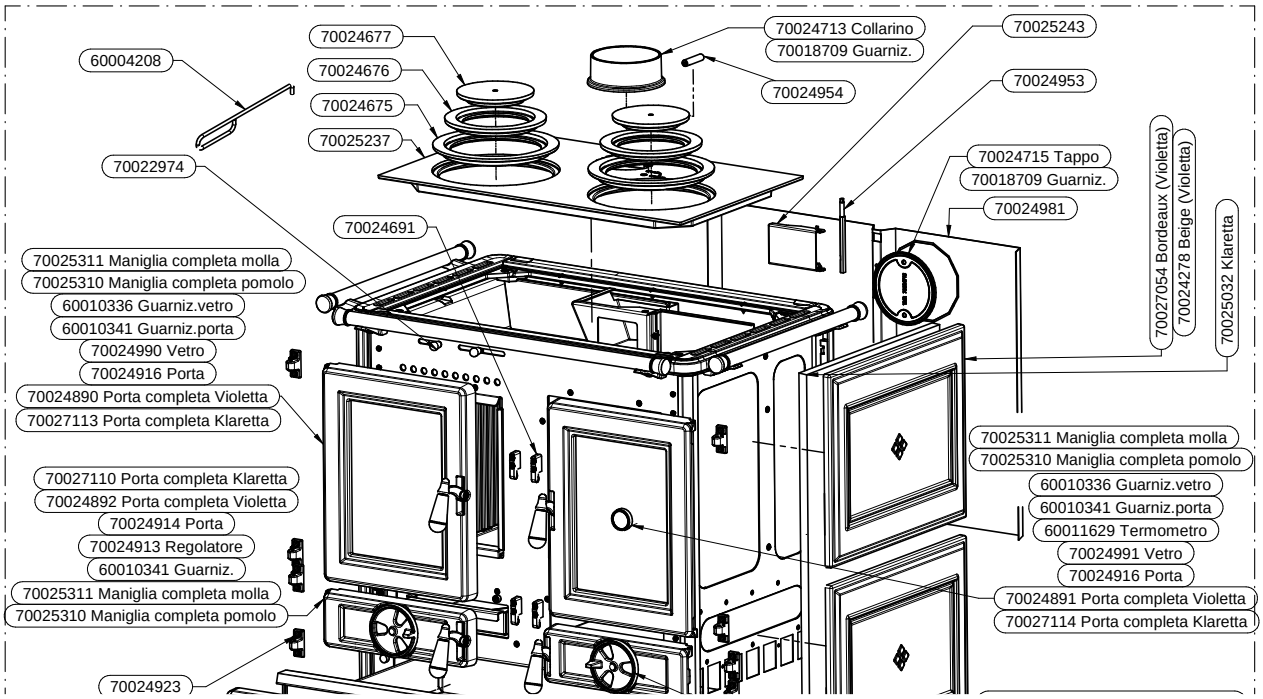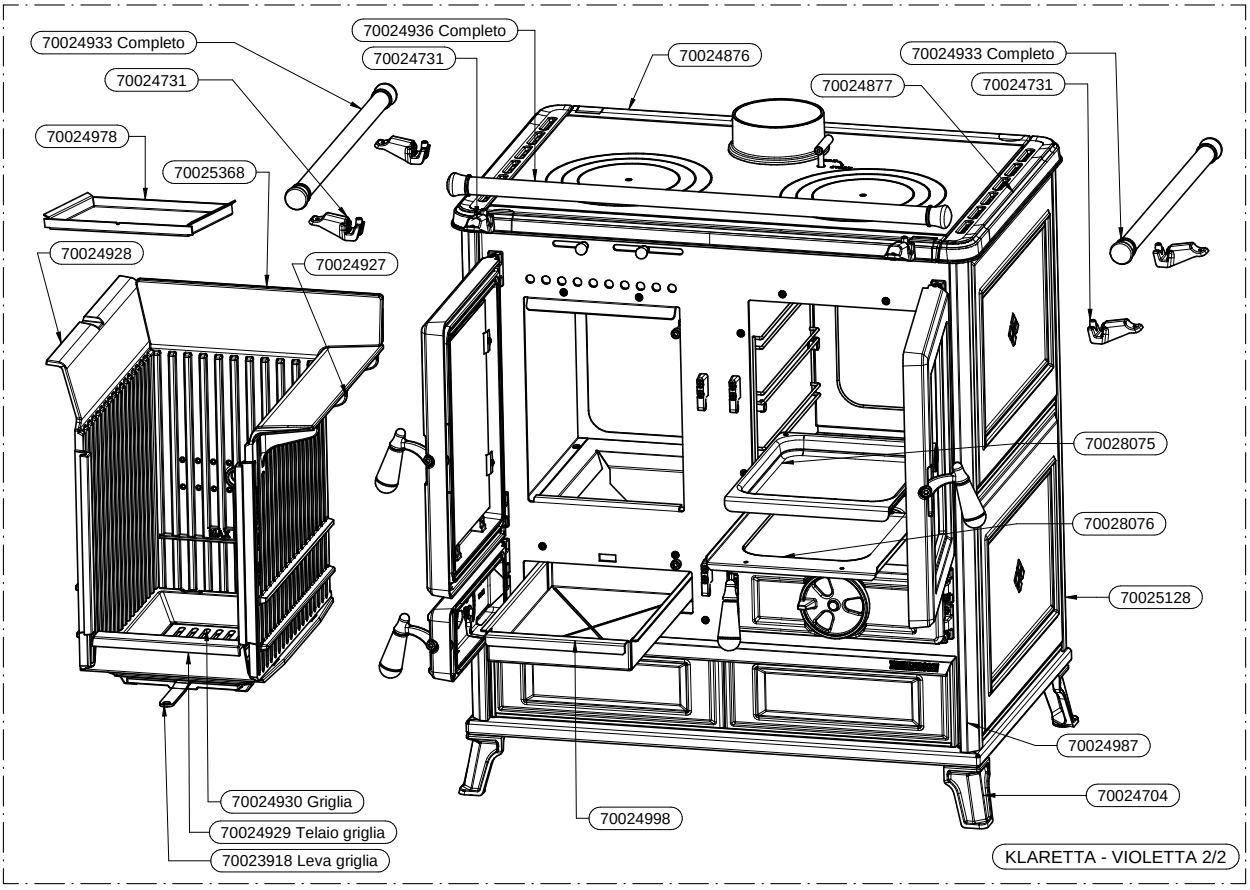
10.1 KLARETTA – VIOLETTA