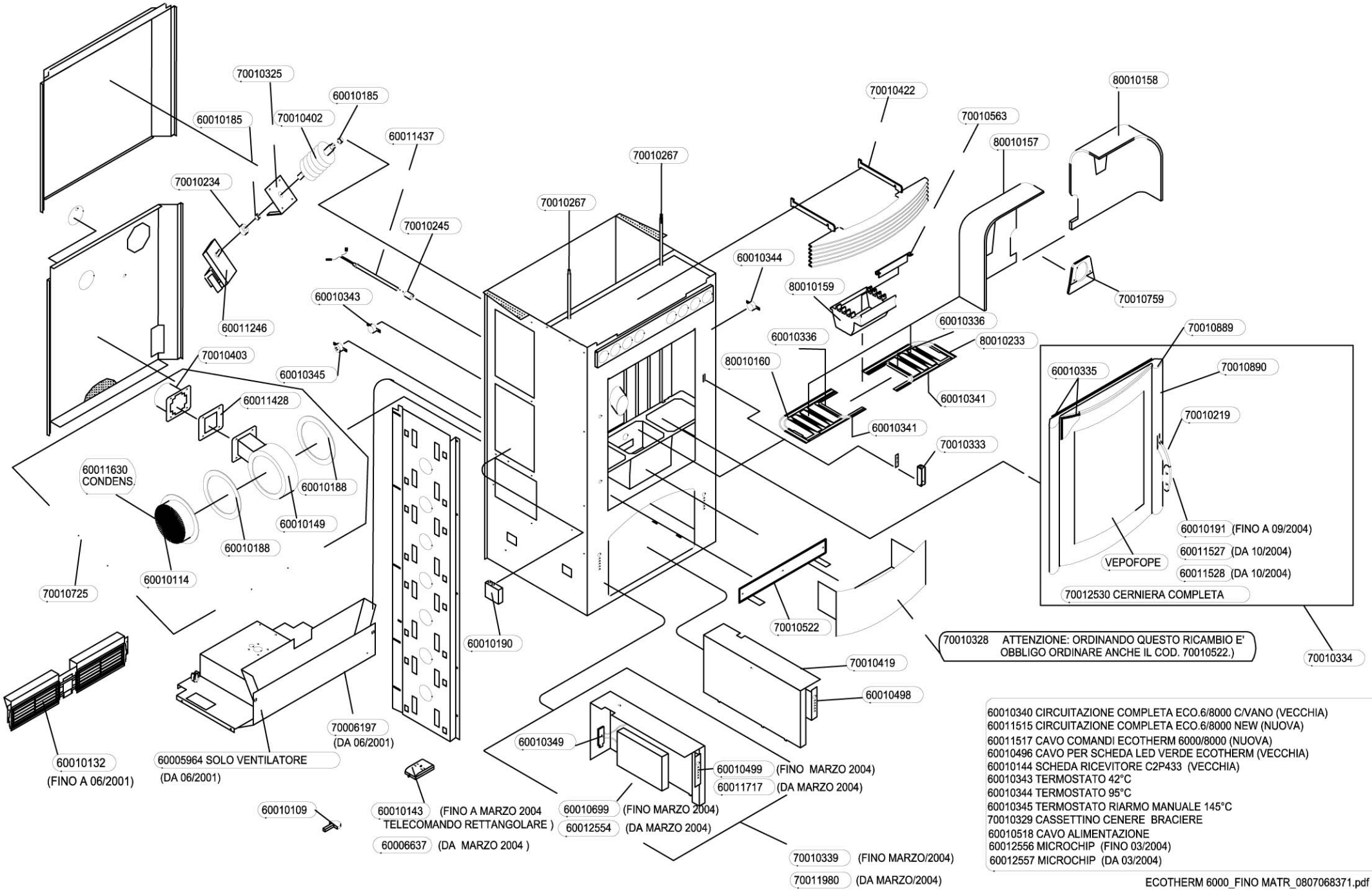
70010325
60010185
60010185
70010402
60011437
70010234
70010245
60011246
70010403
60010345
60010343
60011428
60011630
CONDENS.
60010188
60010149
60010188
60010114
70010725
60010132
(FINO A 06/2001)
60005964 SOLO VENTILATORE
(DA 06/2001)
70006197
(DA 06/2001)
60010109
60010143 (FINO A MARZO 2004
TELECOMANDO RETTANGOLARE)
60006637 (DA MARZO 2004)
60010190
60010349
70010267
70010267
60010344
70010422
70010563
80010157
80010158
70010759
80010159
60010336
60010336
80010233
80010160
60010341
60010341
70010333
70010522
70010419
60010498
60010499 (FINO MARZO 2004)
60011717 (DA MARZO 2004)
60010699 (FINO MARZO 2004)
60012554 (DA MARZO 2004)
70010339 (FINO MARZO/2004)
70011980 (DA MARZO/2004)
70010889
60010335
70010890
70010219
60010191 (FINO A 09/2004)
60011527 (DA 10/2004)
60011528 (DA 10/2004)
VEPOFOPE
70012530 CERNIERA COMPLETA
70010334
70010328 ATTENZIONE: ORDINANDO QUESTO RICAMBIO E'
OBBLIGO ORDINARE ANCHE IL COD. 70010522.)
60010340 CIRCUITAZIONE COMPLETA ECO.6/8000 C/VANO (VECCHIA)
60011515 CIRCUITAZIONE COMPLETA ECO.6/8000 NEW (NUOVA)
60011517 CAVO COMANDI ECOTHERM 6000/8000 (NUOVA)
60010496 CAVO PER SCHEDA LED VERDE ECOTHERM (VECCHIA)
60010144 SCHEDA RICEVITORE C2P433 (VECCHIA)
60010343 TERMOSTATO 42°C
60010344 TERMOSTATO 95°C
60010345 TERMOSTATO RIARMO MANUALE 145°C
70010329 CASSETTINO CENERE BRACIERE
60010518 CAVO ALIMENTAZIONE
60012556 MICROCHIP (FINO 03/2004)
60012557 MICROCHIP (DA 03/2004)