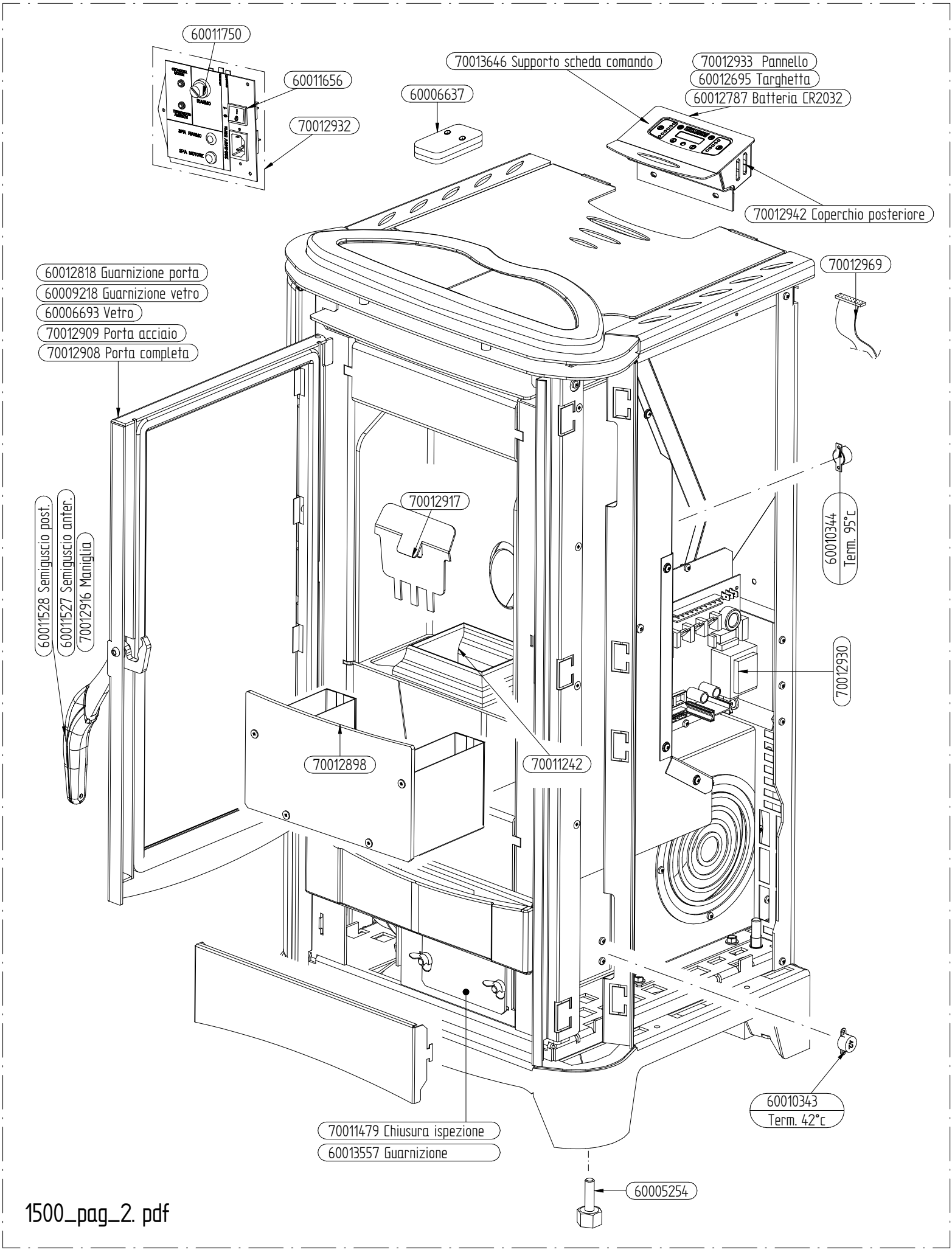

1500_pag_2. pdf