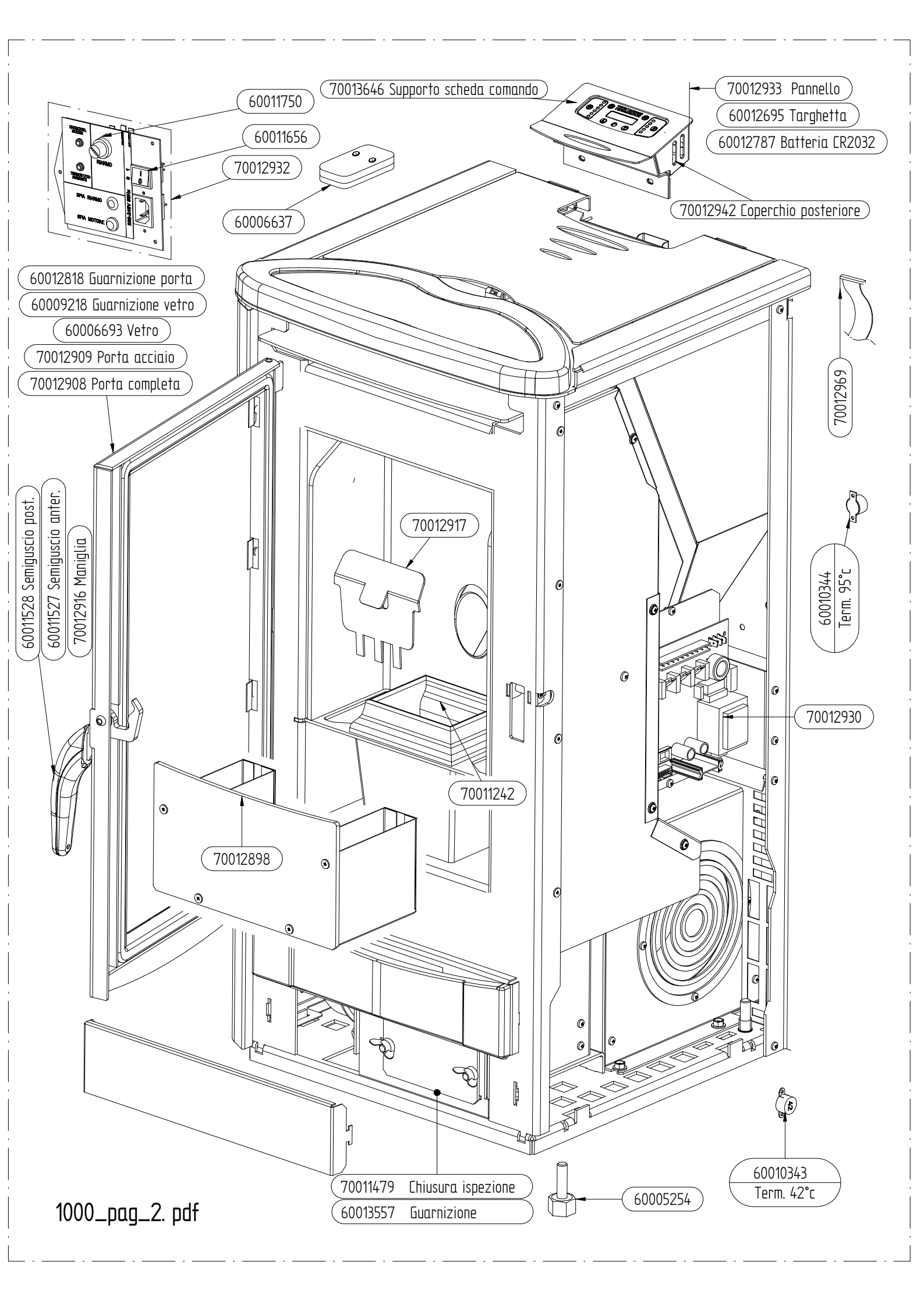
60011750
60011656
70012932
60006637
70013646 Supporto scheda comando
70012933 Pannello
60012695 Targhetta
60012787 Batteria CR2032
70012942 Coperchio posteriore
60012818 Guarnizione porta
60009218 Guarnizione vetro
60006693 Vetro
70012909 Porta acciaio
70012908 Porta completa
60011528 Semiguscio post.
60011527 Semiguscio anter.
70012916 Maniglia
70012917
70012969
60010344
Term. 95°c
70012930
70011242
70012898
70011479 Chiusura ispezione
60013557 Guarnizione
60005254
60010343
Term. 42°c
1000_pag_2. pdf