Ricambi CHEF e CHEF-F
Ceramiche VINTAGE

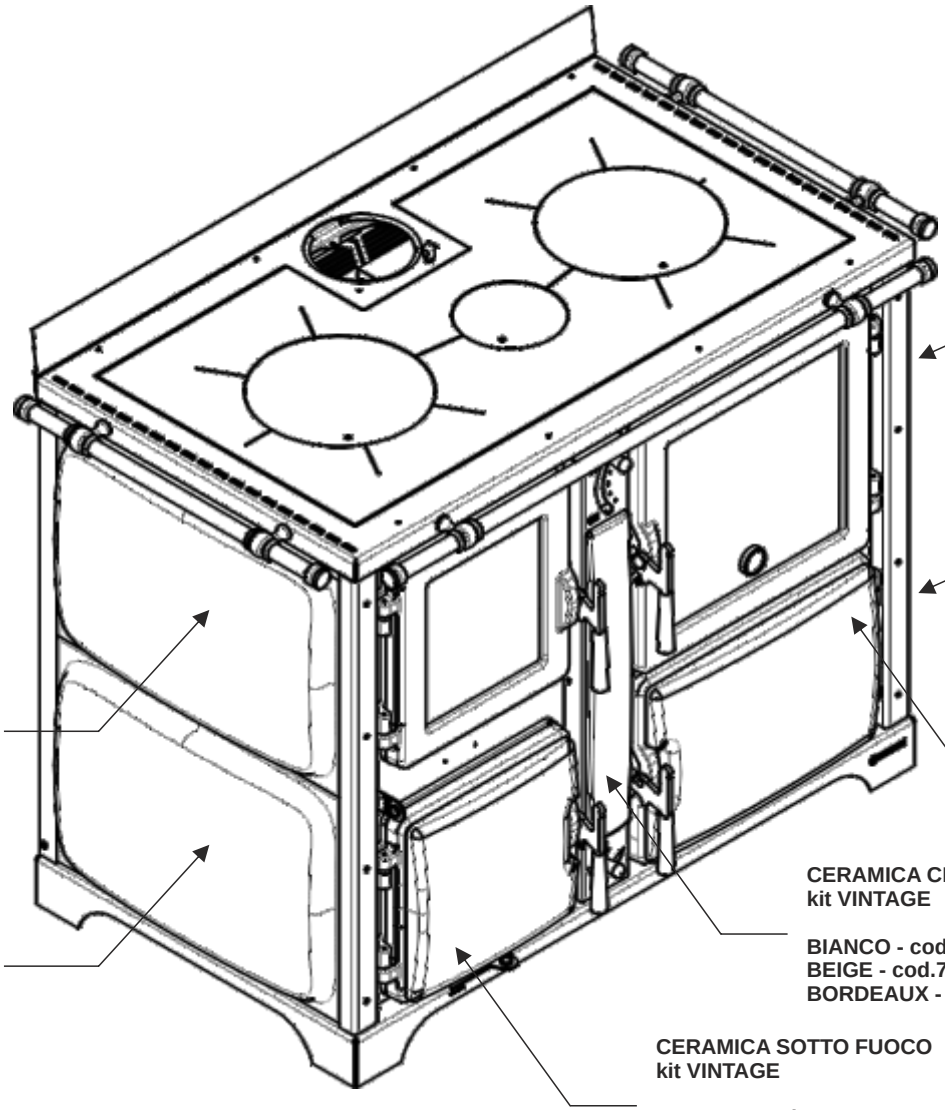

CERAMICA FIANCO
kit VINTAGE

BIANCO - cod.70015716
BEIGE - cod.70015719
BORDEAUX - cod.70014113

CERAMICA FIANCO
kit VINTAGE

BIANCO - cod.70015716
BEIGE - cod.70015719
BORDEAUX - cod.70014113

CERAMICA SOTTO FORNO
kit VINTAGE

BIANCO - cod.70015722
BEIGE - cod.70015723
BORDEAUX - cod.70014115

CERAMICA CENTRALE
kit VINTAGE

BIANCO - cod.70015718
BEIGE - cod.70015721
BORDEAUX - cod.70014116

CERAMICA SOTTO FUOCO
kit VINTAGE

BIANCO - cod.70015717
BEIGE - cod.70015720
BORDEAUX - cod.70014114

CERAMICA FIANCO
kit VINTAGE

BIANCO - cod.70015716
BEIGE - cod.70015719
BORDEAUX - cod.70014113

CERAMICA FIANCO
kit VINTAGE

BIANCO - cod.70015716
BEIGE - cod.70015719
BORDEAUX - cod.70014113