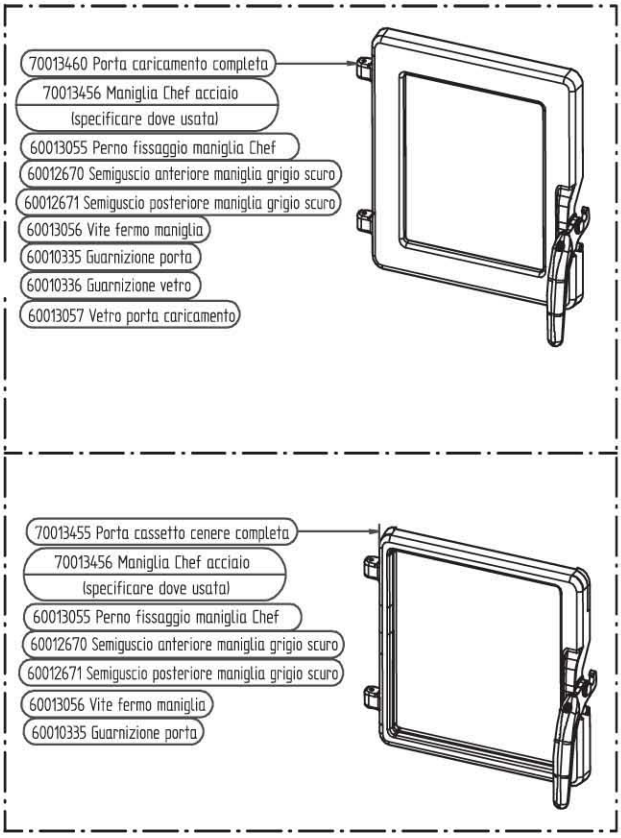
70013460 Porta caricamento completa
70013456 Maniglia Chef acciaio
(specificare dove usata)
60013055 Perno fissaggio maniglia Chef
60012670 Semiguscio anteriore maniglia grigio scuro
60012671 Semiguscio posteriore maniglia grigio scuro
60013056 Vite fermo maniglia
60010335 Guarnizione porta
60010336 Guarnizione vetro
60013057 Vetro porta caricamento
70013455 Porta cassetto cenere completa
70013456 Maniglia Chef acciaio
(specificare dove usata)
60013055 Perno fissaggio maniglia Chef
60012670 Semiguscio anteriore maniglia grigio scuro
60012671 Semiguscio posteriore maniglia grigio scuro
60013056 Vite fermo maniglia
60010335 Guarnizione porta

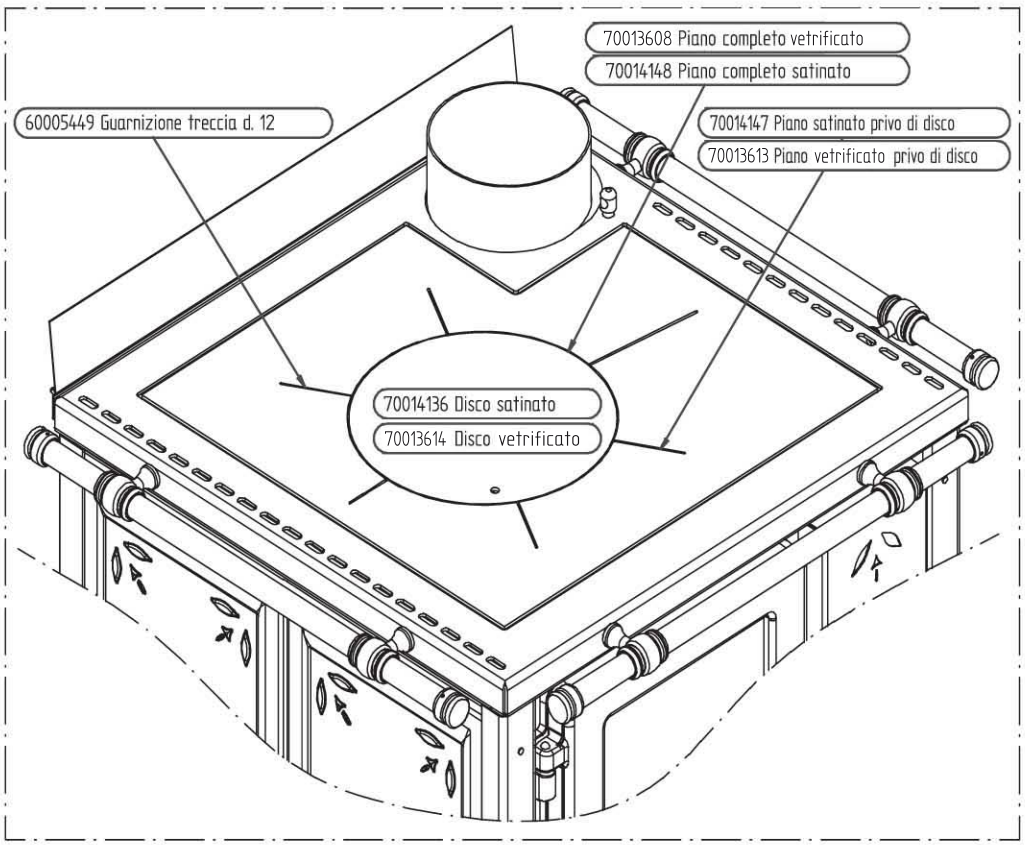
70013608 Piano completo vetrificato
70014148 Piano completo satinato
60005449 Guarnizione treccia d. 12
70014147 Piano satinato privo di disco
70013613 Piano vetrificato privo di disco
70014136 Disco satinato
70013614 Disco vetrificato