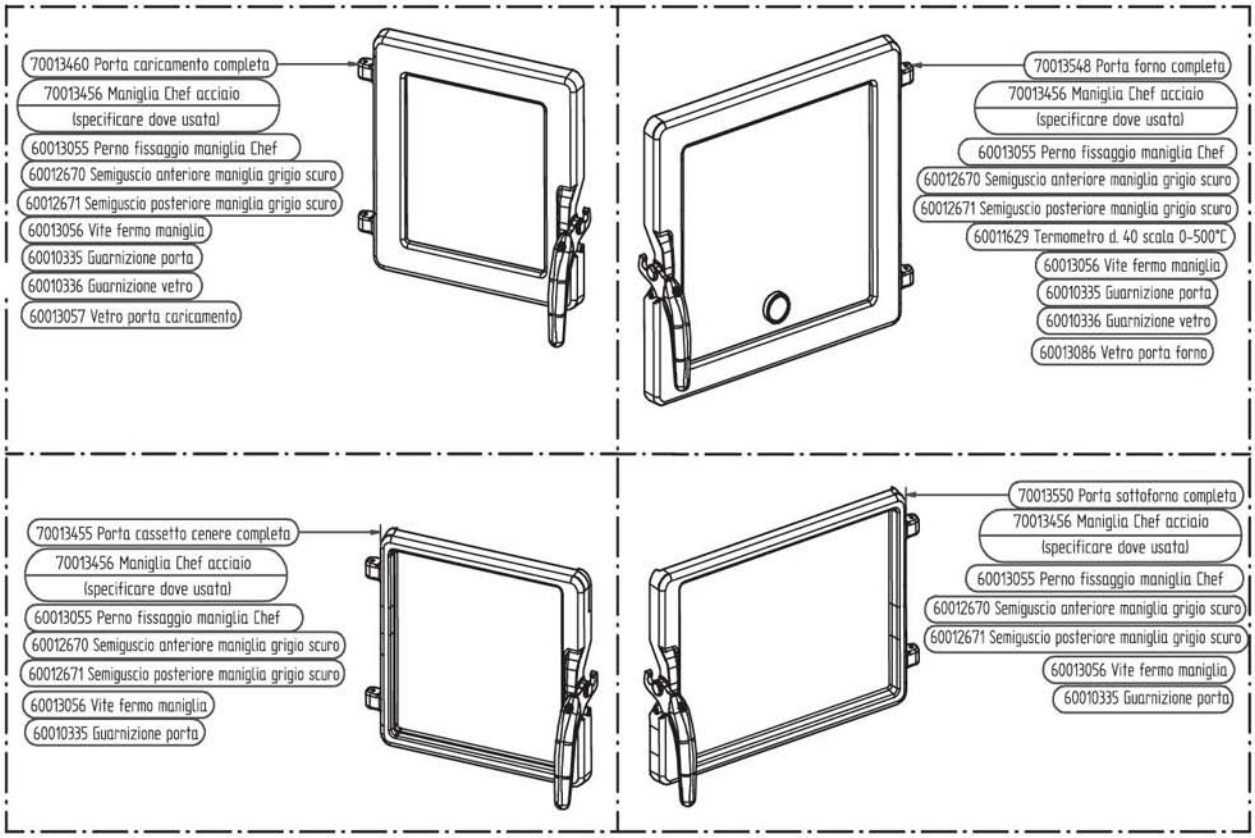
70013460 Porta caricamento completa
70013456 Maniglia Chef acciaio
(specificare dove usata)
60013055 Perno fissaggio maniglia Chef
60012670 Semiguscio anteriore maniglia grigio scuro
60012671 Semiguscio posteriore maniglia grigio scuro
60013056 Vite fermo maniglia
60010335 Guarnizione porta
60010336 Guarnizione vetro
60013057 Vetro porta caricamento
70013548 Porta forno completa
70013456 Maniglia Chef acciaio
(specificare dove usata)
60013055 Perno fissaggio maniglia Chef
60012670 Semiguscio anteriore maniglia grigio scuro
60012671 Semiguscio posteriore maniglia grigio scuro
60011629 Termometro d. 40 scala 0-500°C
60013056 Vite fermo maniglia
60010335 Guarnizione porta
60010336 Guarnizione vetro
60013086 Vetro porta forno
70013455 Porta cassetto cenere completa
70013456 Maniglia Chef acciaio
(specificare dove usata)
60013055 Perno fissaggio maniglia Chef
60012670 Semiguscio anteriore maniglia grigio scuro
60012671 Semiguscio posteriore maniglia grigio scuro
60013056 Vite fermo maniglia
60010335 Guarnizione porta
70013550 Porta sottoforno completa
70013456 Maniglia Chef acciaio
(specificare dove usata)
60013055 Perno fissaggio maniglia Chef
60012670 Semiguscio anteriore maniglia grigio scuro
60012671 Semiguscio posteriore maniglia grigio scuro
60013056 Vite fermo maniglia
60010335 Guarnizione porta

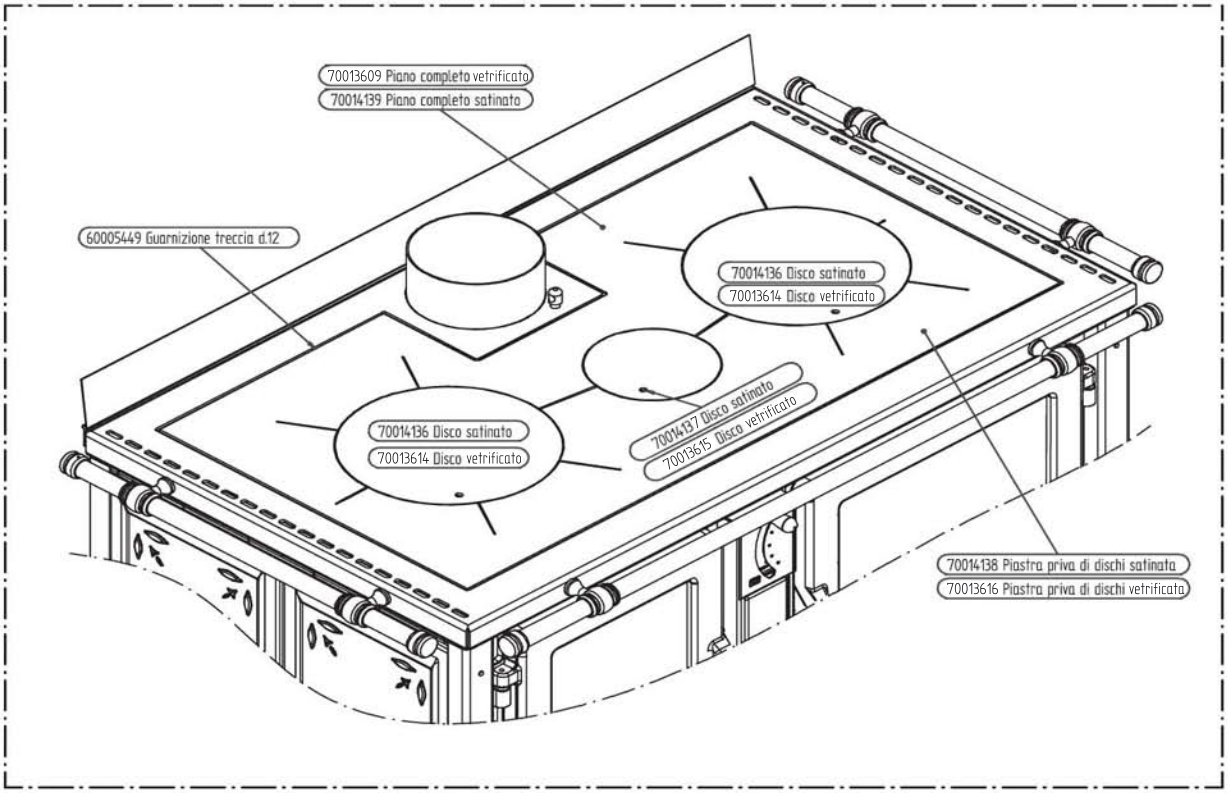
70013609 Piano completo vetrificato
70014139 Piano completo satinato
60005449 Guarnizione treccia d.12
70014136 Disco satinato
70013614 Disco vetrificato
70014136 Disco satinato
70013614 Disco vetrificato
70014137 Disco satinato
70013615 Disco vetrificato
70014138 Piastra priva di dischi satinata
70013616 Piastra priva di dischi vetrificata